标记	处数	描述	签名	年/月/日
1				
2				
3				

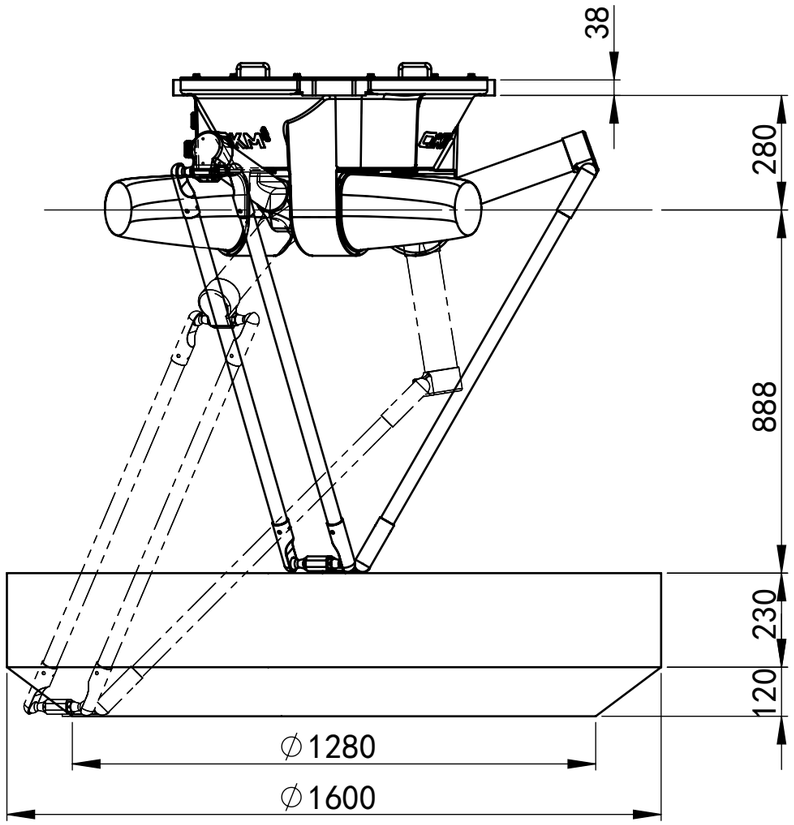

动平台

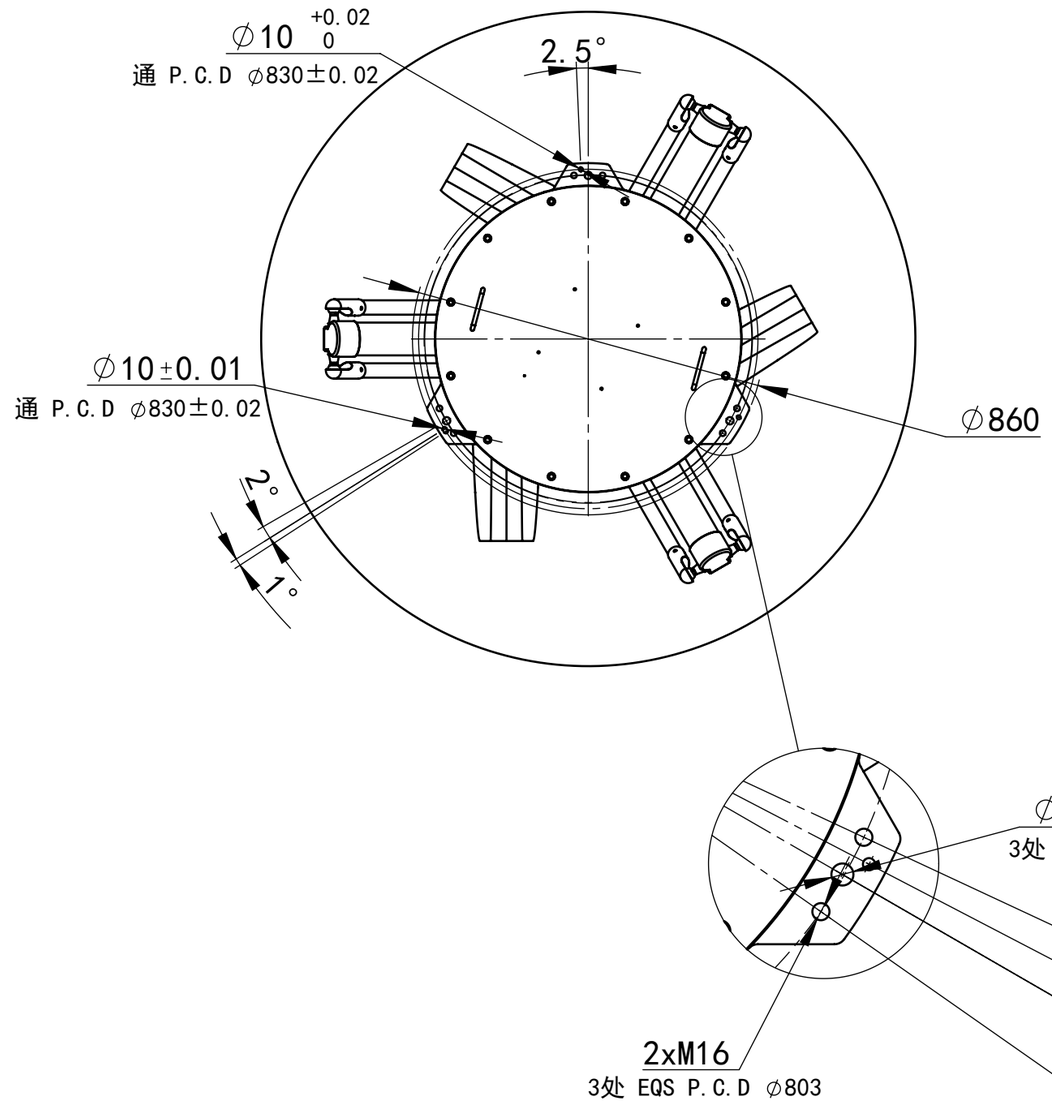

L-L
1 : 5

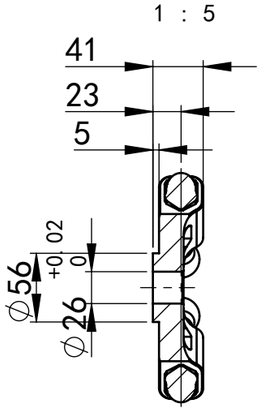

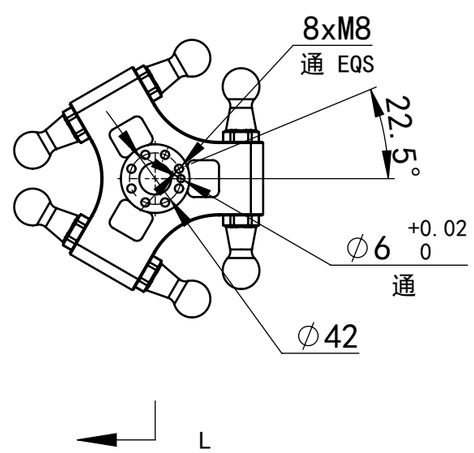

1.公差原则按GB/T4249; 2.线性尺寸公差等级GB1804m级; 3.角度公差等级GB11335m级; 4.形位公差等级GB/T1184 k级;			设计		视角		东莞市李群自动化技术有限公司
未注线性尺寸极限偏差（公差≤基本尺寸分段）			制图		比例	1:15	料号:AP25X-1600-1543-T0-V3.0.0
x±0.1≤0.5-120	x±0.5≤1000-2000		审核		单位	mm	图号:AP25X-1600-1543-T0-V3.0.0
x±0.2≤120-400	质量	164.00 Kg	工艺		材料	\	AP25X-1600-1544外形图
x±0.3≤400-1000	共 1 页	第 1 页	批准		版本		名称:

东莞市李群自动化技术有限公司 研发中心 受控文件

A3